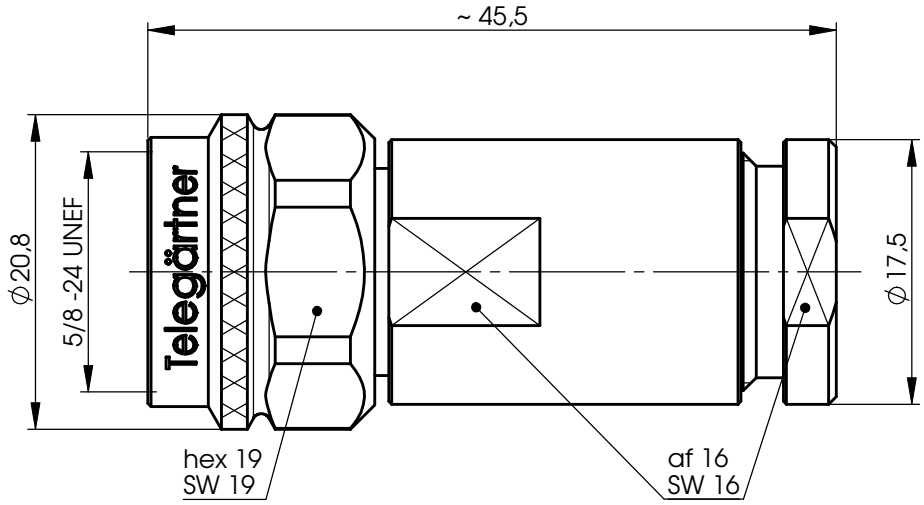

Mechanical characteristics	**Mechanische Eigenschaften**		
cables	Kabel	9880 Belden, RG-213/U, RG-214/U, RG-393/U	
interface dimensions acc. to	Steckgesicht nach	IEC 61169-16	
assembly code	Montageanleitung	B01	
centre conductor	Innenleiter	solder / Löt	
outer conductor	Außenleiter	clamp / Klemm	
mating life	Steckzyklen	>500	
coupling torque	Kupplungsdrehmoment	4 - 6 Nm	
Components	***Bauteile***	***Materials / Material***	***Finish / Oberfläche***
centre contact	Innenkontakt	brass / Messing	Cu2Ag5
other metal parts	sonstige Metallteile	brass / Messing	CuSnZn3
insulator	Isolierung	PTFE	
gasket	Dichtung	silicone, NBR	
Electrical characteristics	**Elektrische Eigenschaften**		
impedance	Wellenwiderstand	50 Ω	
return loss	Rückflussdämpfung	typ.: 1 GHz -40 dB; 2 GHz -35 dB; 3 GHz -32 dB; 4 GHz -28 dB	
working voltage	Betriebsspannung	$\leq$ 1kV$_{eff}$ / 50 Hz	
voltage proof	Prüfspannung	2.5 kV$_{eff}$ / 50 Hz	
insulation resistance	Isolationswiderstand	$\geq$ 5 GΩ	
contact resistance	Durchgangswiderstand		
centre contact	Innenkontakt	$\leq$ 1.5 mΩ	
outer contact	Außenkontakt	$\leq$ 1.0 mΩ	
Environmental	**Umgebung**		
operating temp.	Betriebstemperatur	-30°C / +100°C	
protection class	Schutzklasse	IP 67 (IEC 60529)	
RoHS compliant	RoHS konform	2002/95/EC	

				2009	Datum/ date	Name/ name	Gewicht/ weight (g)	Oberfläche/ surface (mm²)
				gez./ drawn	07.05.	GB		
				gepr./ appr.	13.05.09	BJ		
				Norm/ stand.				
Änd./ rev. Index	Änderungsmitteilung/ revision code	Datum/ date	Name/ name	Maßstab/ scale 2:1	Benennung/ title: N Straight Plug N- Kabelstecker			
				untol. Maße/ dim. without tolerances according to	Unterl./doc. type: K	Zeichnungsnr./ drawing no.: J0102011070		
					Ersatz für/ replaces	J01020H1070		

Werkstoff/ material

Oberfläche/ finish

Telegärtner

Maße/ dimensions: mm

Original : DIN A4

Blatt/ sheet 1 von/ of 1

Alle Rechte vorbehalten / all rights reserved © Telegärtner K.Gärtner GmbH D-71144 Steinenbronn Lerchenstrasse 35 Germany Phone: +49 7157/125-0 Fax: +49 7157/125-120 www.telegaertner.com