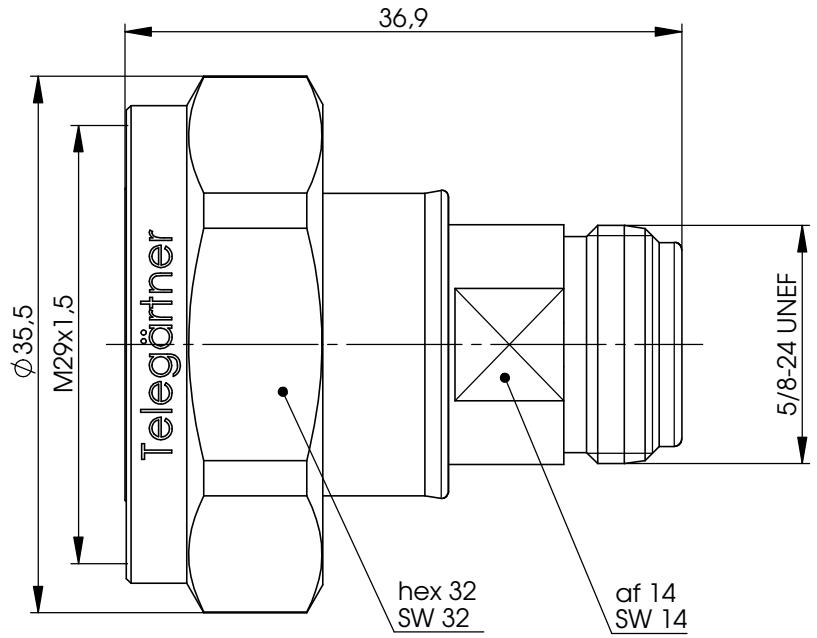

with label /
mit Aufkleber

J01122B0010

Mechanical characteristics	**Mechanische Eigenschaften**		
interface dimensions acc. to	Steckgesicht nach ...	7-16: IEC 61169-4	N : IEC 60160-16
mating life	Steckzyklen	7-16 : >500	N: >500
center contact captivation	Innenleiter Haltekraft		
	axial	7-16: ≥200 N	N: ≥200 N (a)
	radial	7-16: ≥ 2 Ncm	N: ≥ 2 Ncm
coupling nut retention	Überwurfmutter Haltekraft	7-16: ≥1000 N	N: N/A
coupling torque	Kupplungsdrehmoment	7-16: 25-35 Nm	N: 4-6 Nm
proof torque	Prüfdrehmoment	7-16: ≥35 Nm	N: ≥6 Nm

Components	***Bauteile***	***Materials / Material***	***Finish / Oberfläche***
centre contact	Innenkontakt	CuBe2	Cu2Ag5
outer contact	Außenkontakt	CuZn39Pb3	Ag2CuSnZn0.5
nut	Überwurfmutter	CuZn39Pb3	CuSnZn3
insulator	Isolierung	PTFE	
gasket	Dichtung	silicon	

Electrical characteristics	**Elektrische Eigenschaften**	
impedance	Wellenwiderstand	50 Ω
frequency	Frequenz	0-8,3 GHz
return loss	Rückflussdämpfung	≥ 30 dB @ Dc to/bis 6 GHz ≥ 24 dB @ 6 GHz to/bis 8.3 GHz
insertion loss	Einfügedäpfung	$\geq 0.05 \times \sqrt{f(GHz)}$ dB
RF-leakage	HF Dichtigkeit (a)	≥128 dB @ DC to/bis 1 GHz
intermodulation	Intermodulation	(3.Ord.) ≤ - 128 dBm @ 2x20 Watt @ 900 MHz
working voltage (at sea level)	Betriebsspannung (Meereshöhe)	1,4 kV rms
test voltage (at 20° C sea level)	Prüfspannung (Meereshöhe)	2.5 kV rms
insulation resistance	Isolationswiderstand	≥ 5 GΩ
contact resistance	Durchgangswiderstand	
centre contact	Innenkontakt	≤ 1 mΩ
outer contact	Außenkontakt	≤ 1.5 mΩ
Environmental	**Umgebung**	
operating temp.	Betriebstemperatur	-40° / +85°
RoHS compliant	RoHS konform	2011/65/EU

Änd./ *rev. Index*	Änderungs-Nr. / *revision code*	Datum/ *date*	Name/ *name*		Datum/ *date*	Name/ *name*	Gewicht/ weight (g)
				gez./ *drawn*	25.01.2006	GE	ca./approx.
				gepr./ *appr.*	07.02.2007	VM	
a	25316	28.10.2013	BJ				

Maßstab/ *scale*: 2:1

Benennung/ *title*: Adaptor 7-16 - N (m-f)
Adapter 7-16 - N (m-f)

Telegärtner

untol. Maße/ *dim. without tolerances according to*

Unterl./*doc. type*: K

Zeichnungsnr./ *drawing no.*: J01122B0010

Ersatz für/ *replaces*: J01122A0010

Maße/ *dimensions*: mm

Original : DIN A4

Blatt/ *sheet* 1 von/ *of* 1

Alle Rechte vorbehalten / all rights reserved © Telegärtner K.Gärtner GmbH D-71144 Steinenbronn Lerchenstrasse 35 Germany Phone: +49 7157/125-0 Fax: +49 7157/125-120 www.telegaertner.com