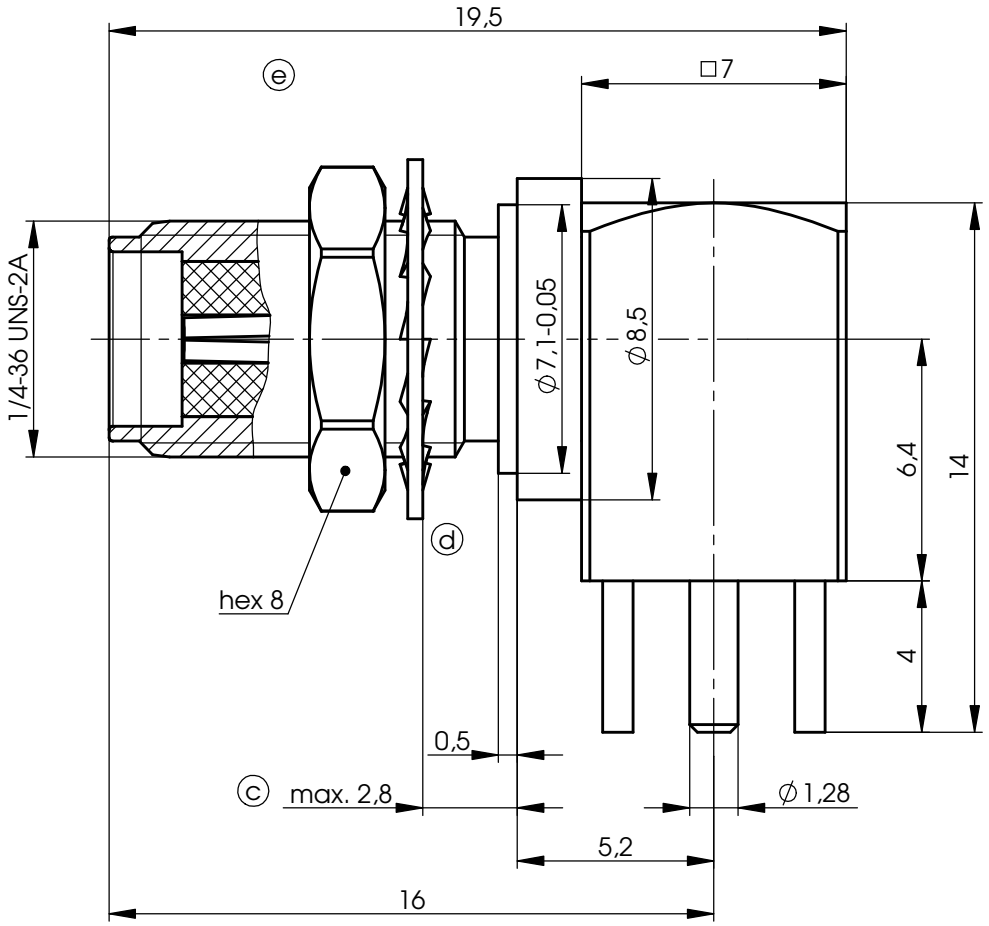

Mechanical characteristics	**Mechanische Eigenschaften**	
interface dimensions acc. to panel piercing	Steckgesicht nach Montagebohrung	IEC 60169-15 Z025 / Z055

Components	***Bauteile***	***Materials / Material***	***Finish / Oberfläche***
centre contact	Innenkontakt	CuBe2	g NiP Au
outer contact	Außenkontakt	f CuZn39Pb3/CuZn38Pb2	NiP Au/Cu2Ni5Au0,2
other metal parts	sonstige Metallteile	CuZn39Pb3	Cu2Ni5Au0,2
serrated lock washer	Fächerscheibe	CuSn6	Cu2Ni5Au0,2
insulator	Isolierung	PTFE	

Electrical characteristics	**Elektrische Eigenschaften**	
impedance	Wellenwiderstand	50 Ω
return loss	b Rückflussdämpfung	typ.: 1 GHz-39,5 dB; 2 GHz-32 dB; 4 GHz-21,5 dB

Environmental	**Umgebung**	
RoHS compliant	RoHS konform	2002/95/EC

Änd./ *rev. Index*	Änderungs-Nr. / *revision code*	Datum/ *date*	Name/ *name*
g	24609	18.02.2013	MA
f	21689	22.03.2010	MA
e	20411	20.11.2008	MA
d	14825	15.09.2003	MA
c	11690	17.07.2000	BA
b	7979	18.06.1997	BJ
a	6853	02.07.1996	UE

	Datum/ *date*	Name/ *name*	Gewicht/ weight (g)
gez./ *drawn*	18.02.2013	MA	
gepr./ *appr.*	26.04.2013	BJ	ca./approx.

Maßstab/ *scale*: 5:1

untol. Maße/ *dim. without tolerances according to*

Benennung/ *title*

SMA Angle Jack for PCB
SMA-Winkelbuchse für LTP

Unterl./*doc. type*: K

Zeichnungsnr./ *drawing no.*: J01151A0201

Ersatz für/ *replaces*: Zeichnung vom 29.11.1995

Telegärtner

Maße/ *dimensions*: mm

Original : DIN A4

Blatt/ *sheet* 1 von/ *of* 1

Alle Rechte vorbehalten / all rights reserved © Telegärtner K.Gärtner GmbH D-71144 Steinenbronn Lerchenstrasse 35 Germany Phone: +49 7157/125-0 Fax: +49 7157/125-120 www.telegaertner.com